BLACK+DECKER™

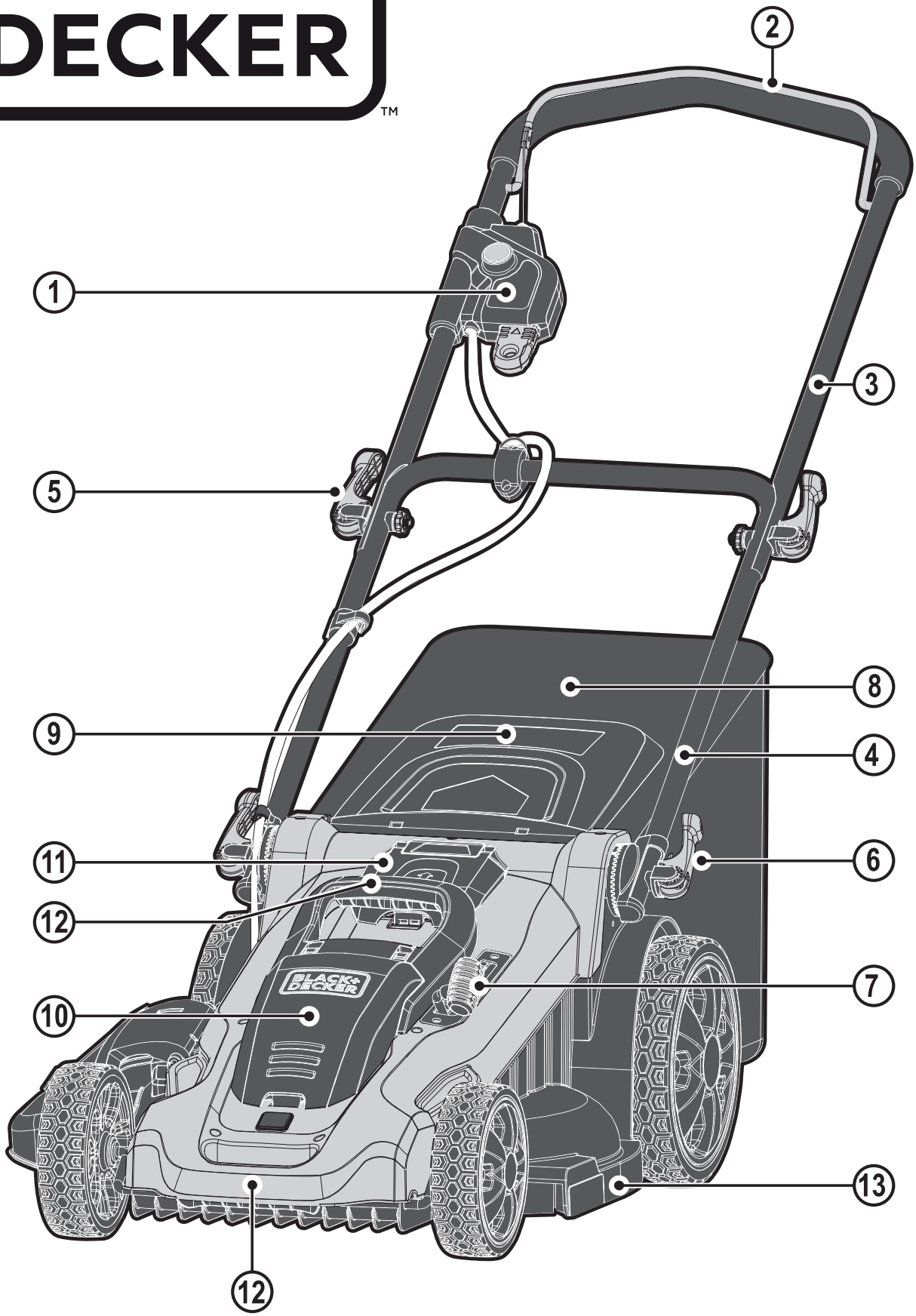

www.blackanddecker.eu

CLMA4820L2

EN DE FR IT NL ES PT SV NO DK FI EL

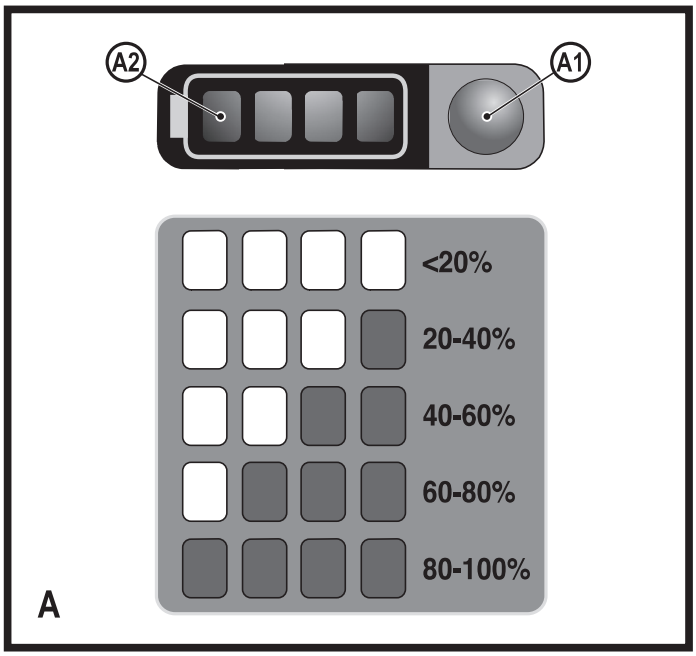
A2
A1
<20%
20-40%
40-60%
60-80%
80-100%
A

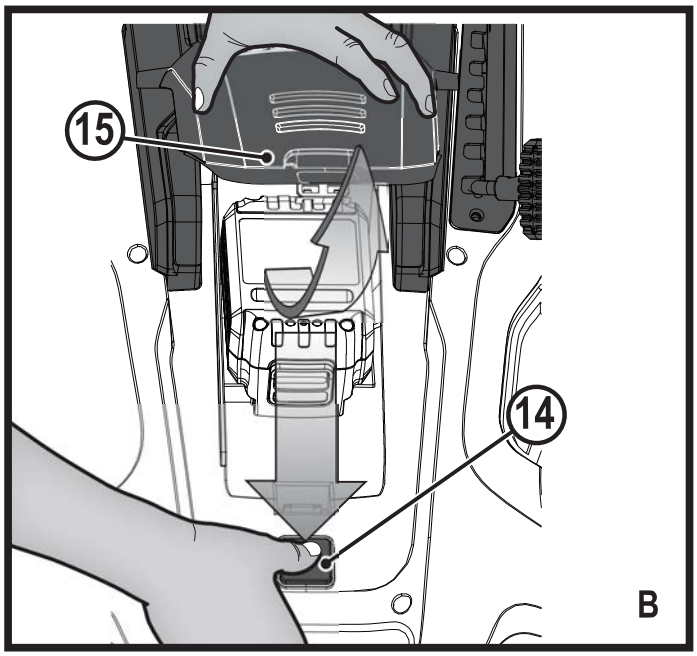
15
14
B

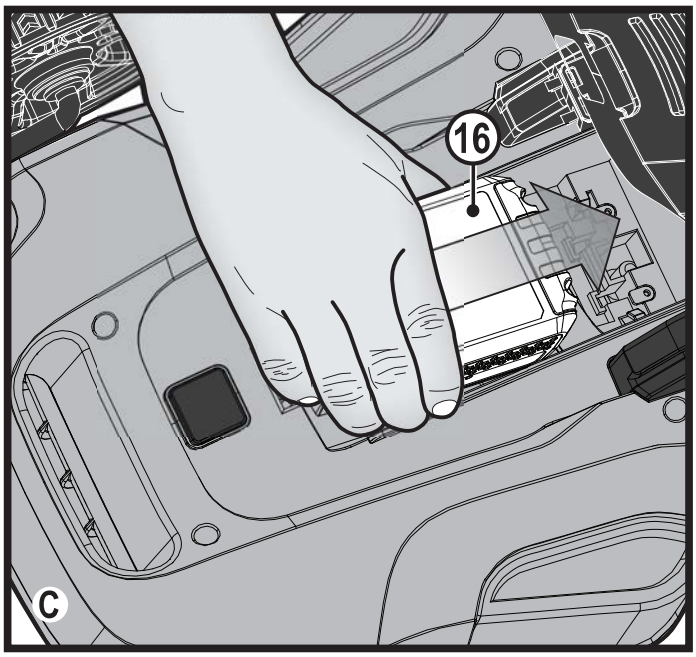
16
C

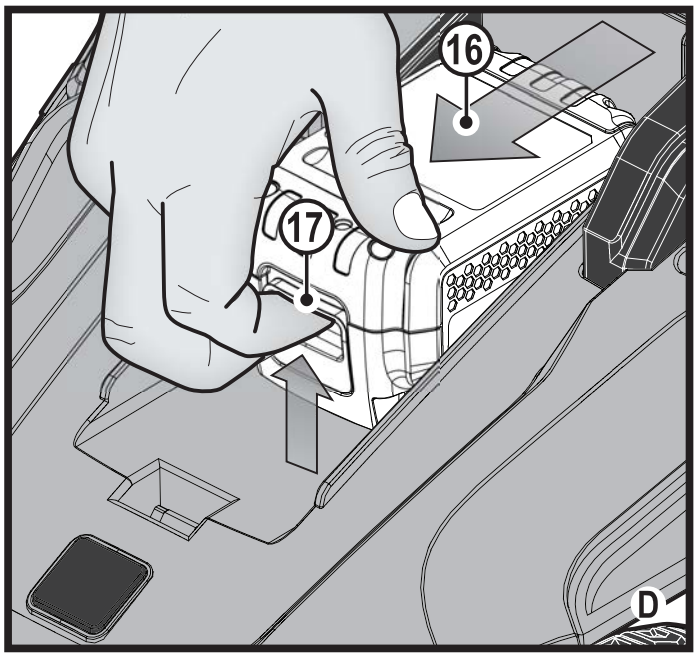
16
17
D

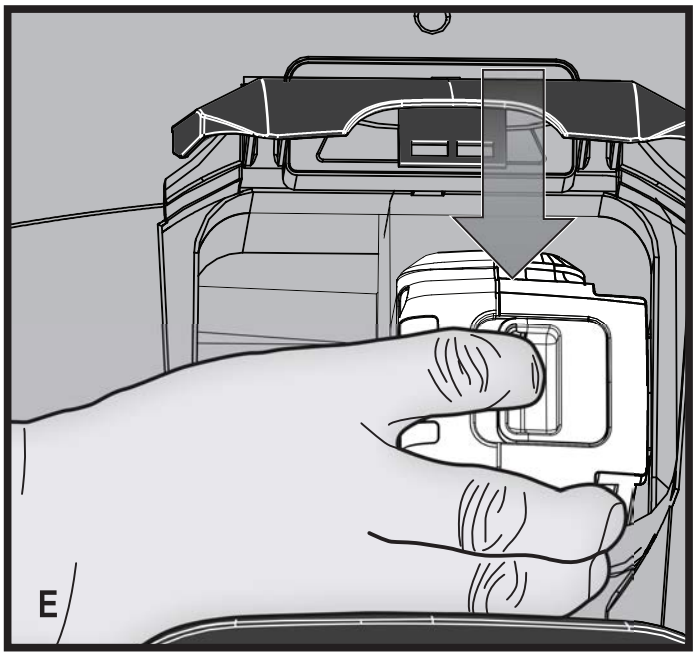
E

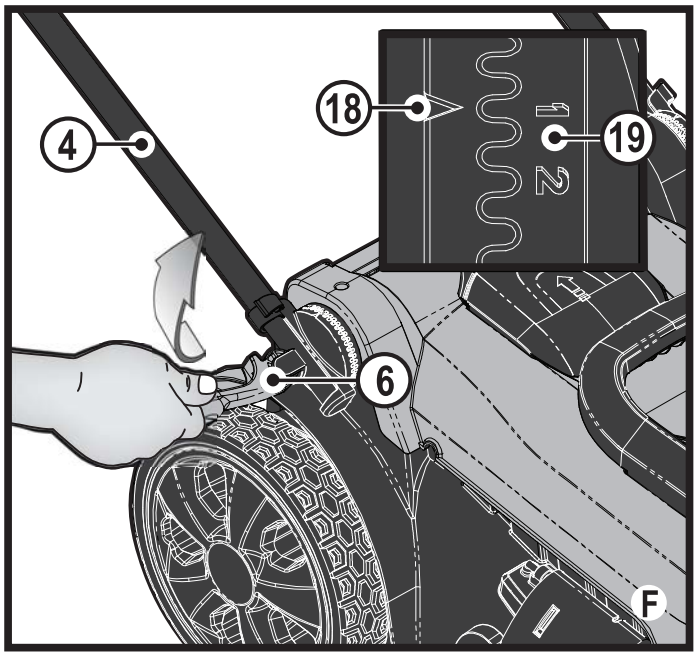
18
19
1
2
4
6
F

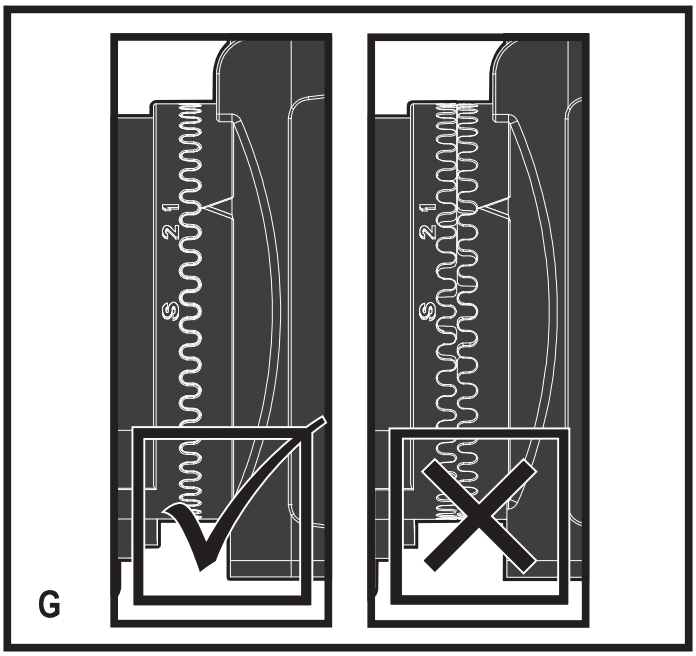
S 2 1
S 2 1
G

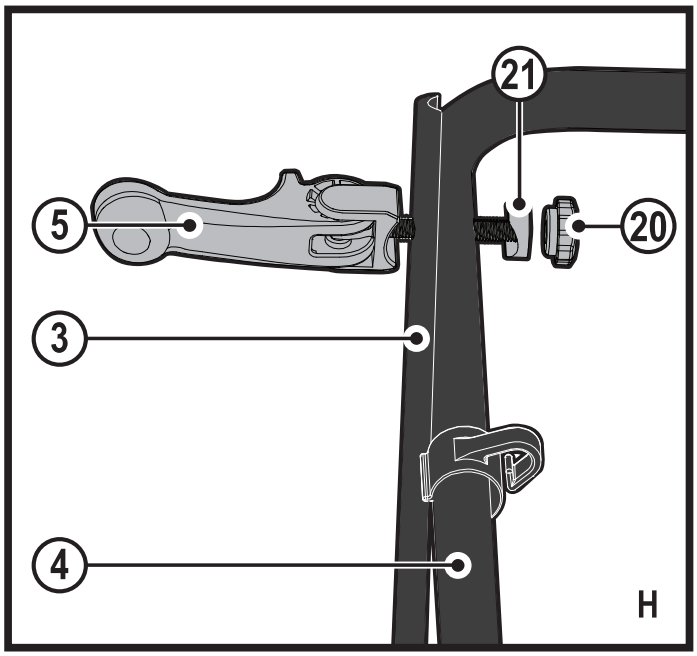
21
5
20
3
4
H

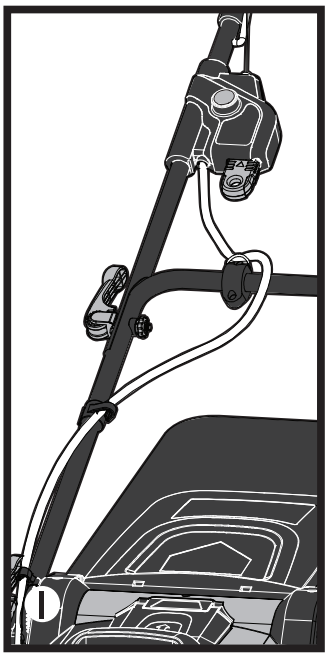
I

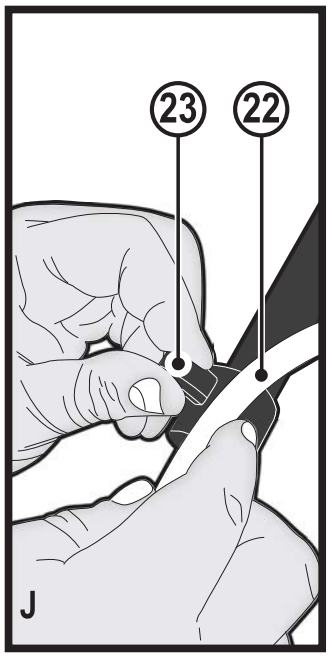
23
22
J

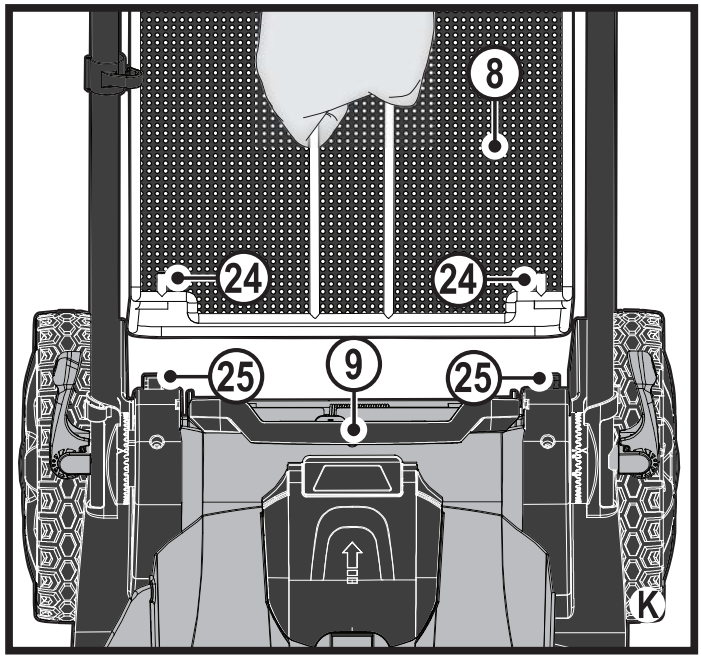
8
24
24
25
9
25
K

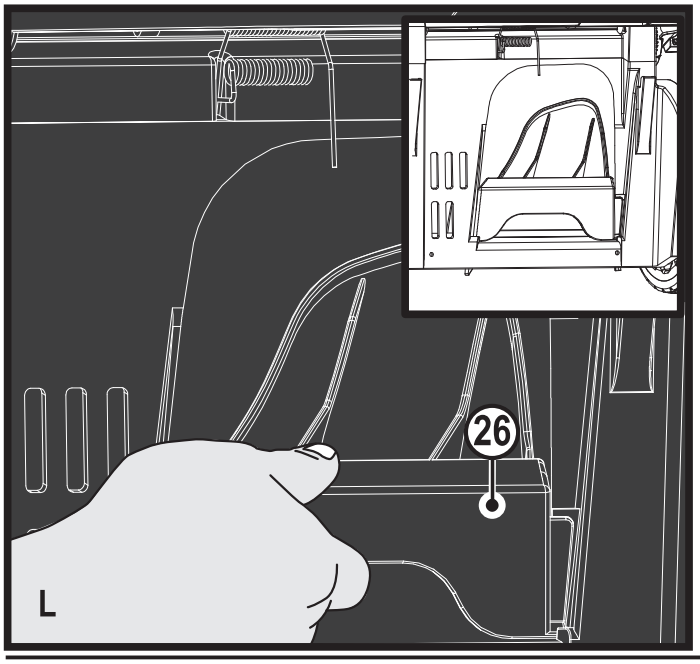
26
L

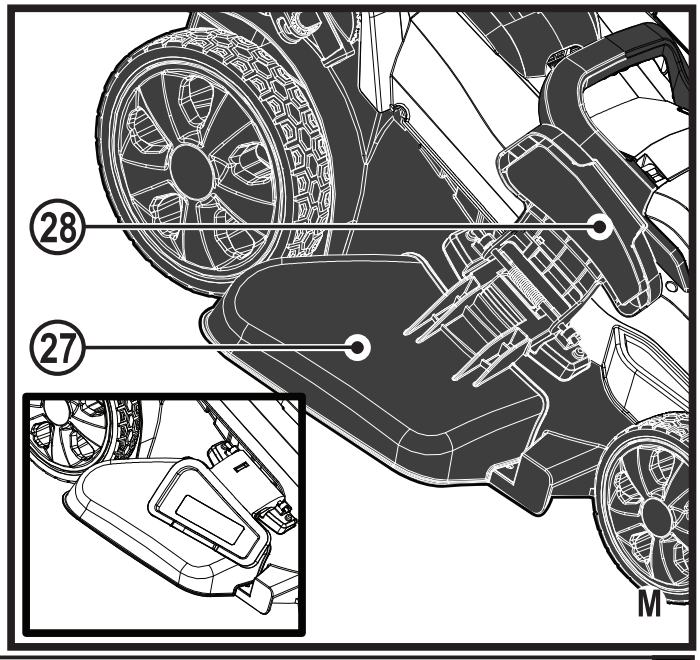
28
27
M

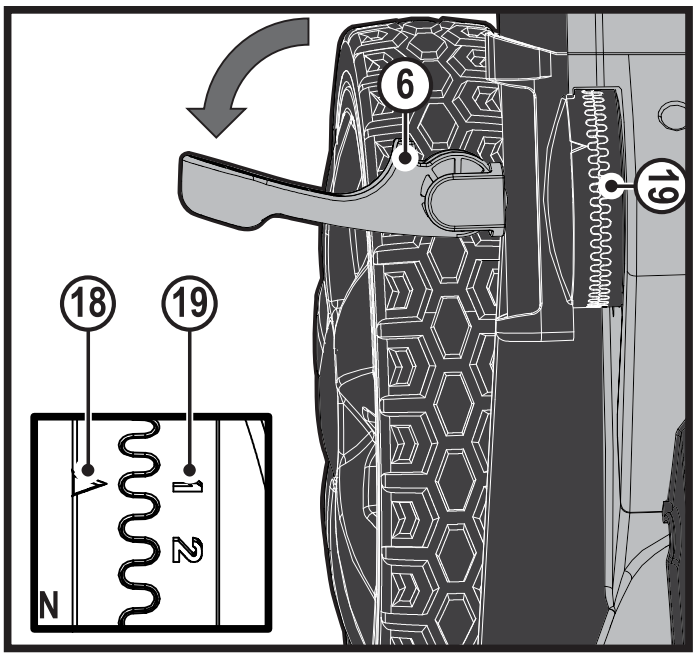
6
19
18
19
1
2
N

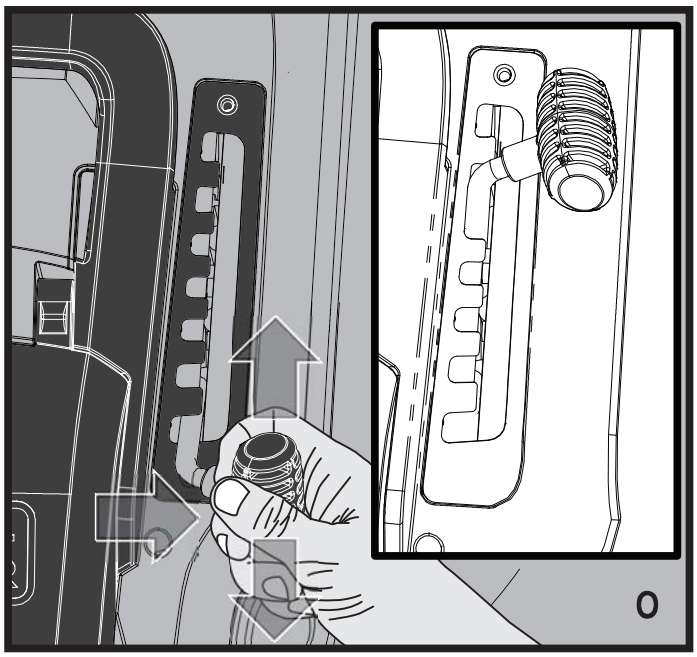
O

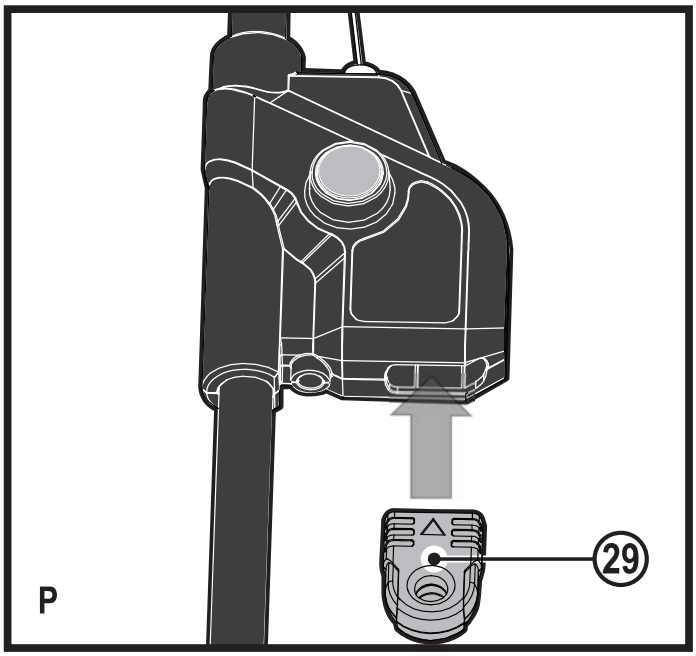
29
P

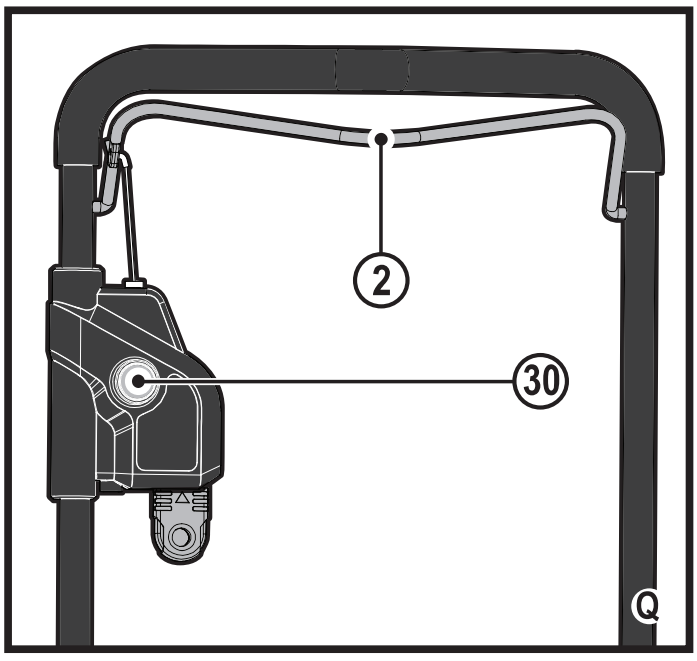
2
30
Q

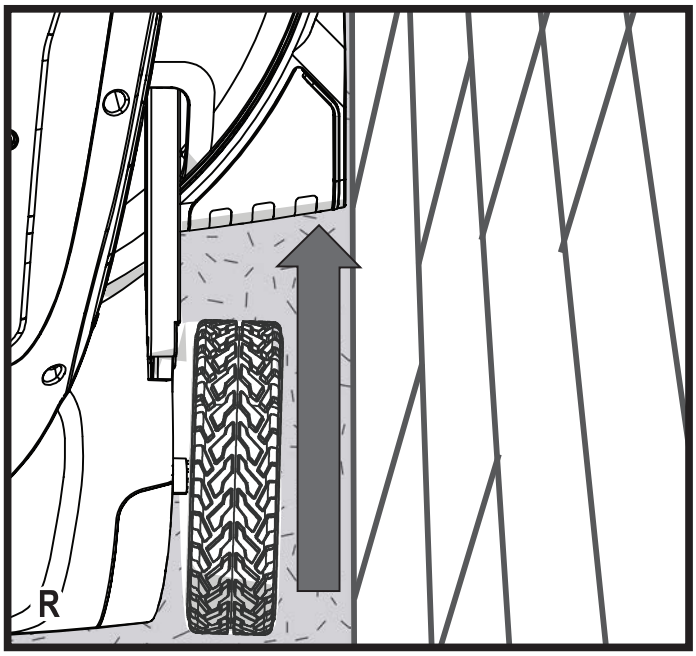
R

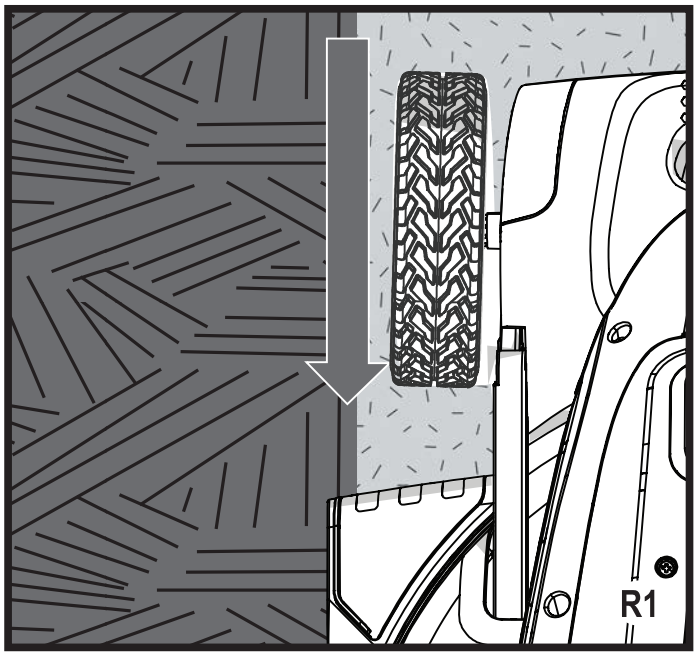
R1

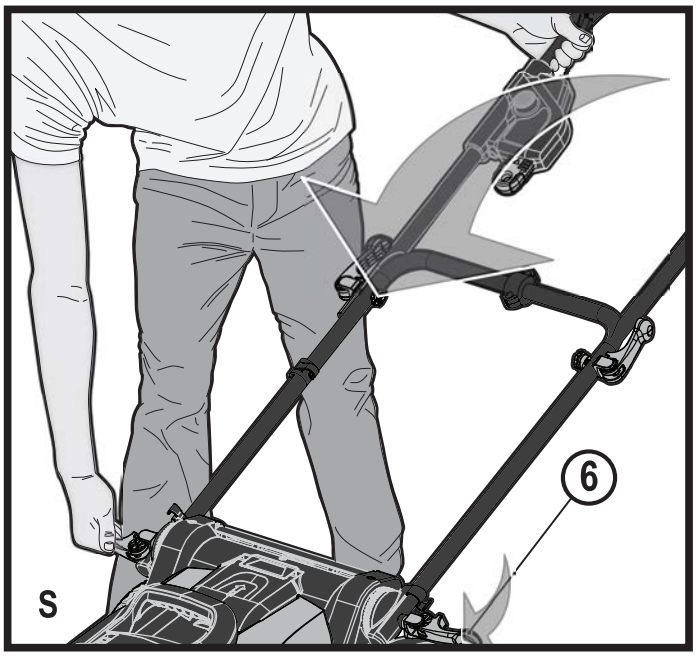
6
S

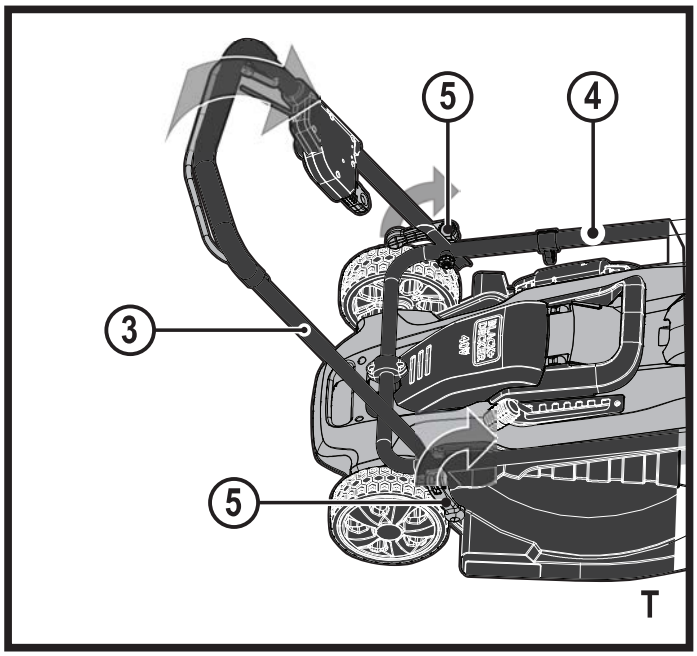
5
4
3
5
T

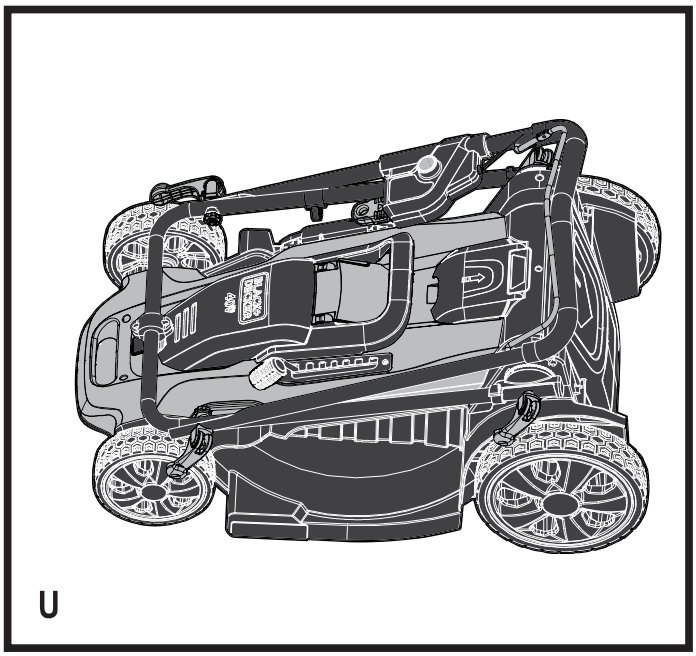
U

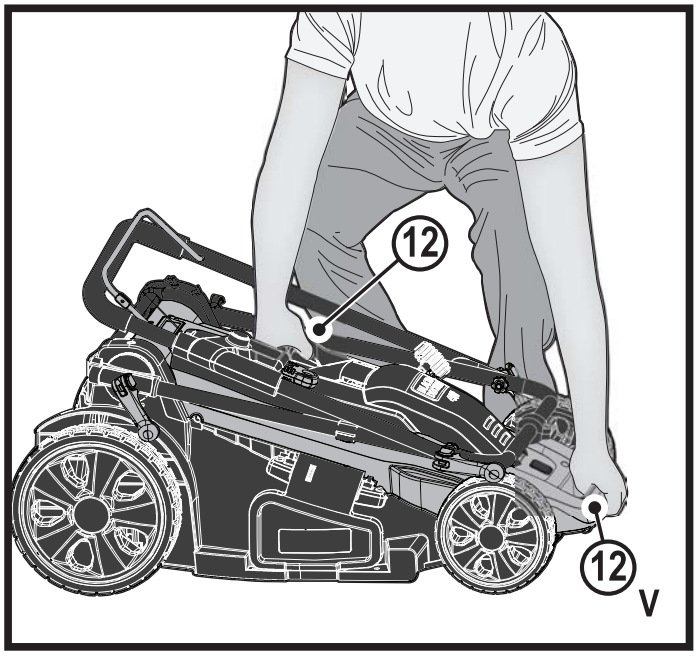
12
12
V

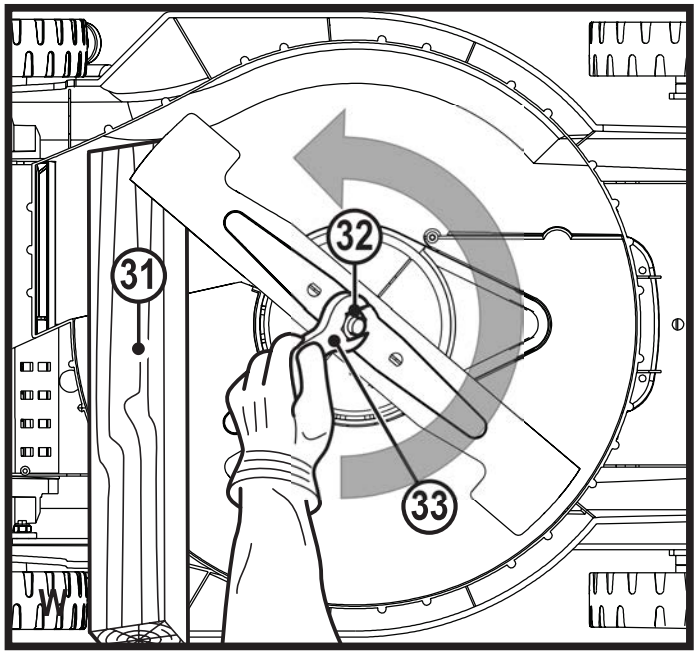
32
31
33

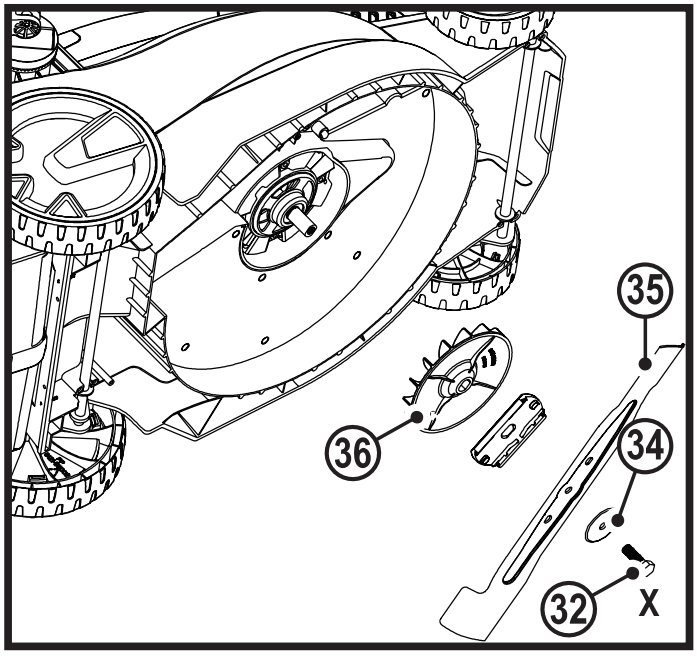
35
36
34
32
X

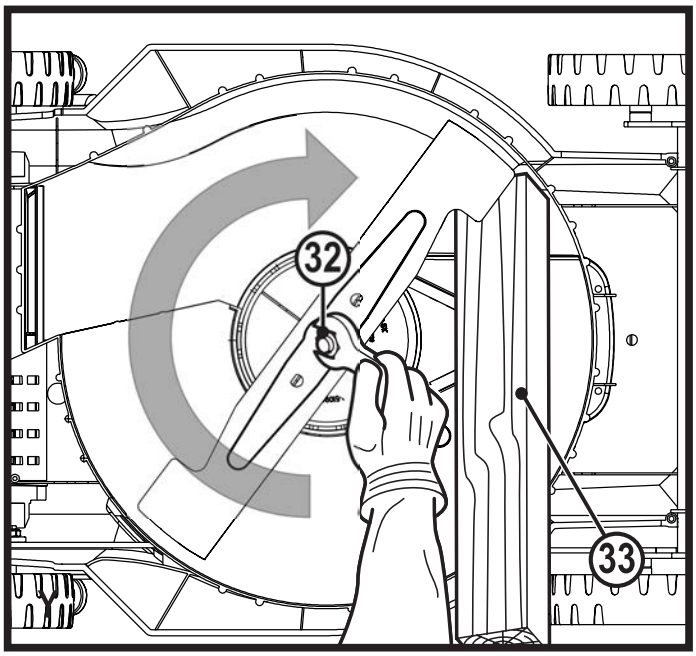
32
33

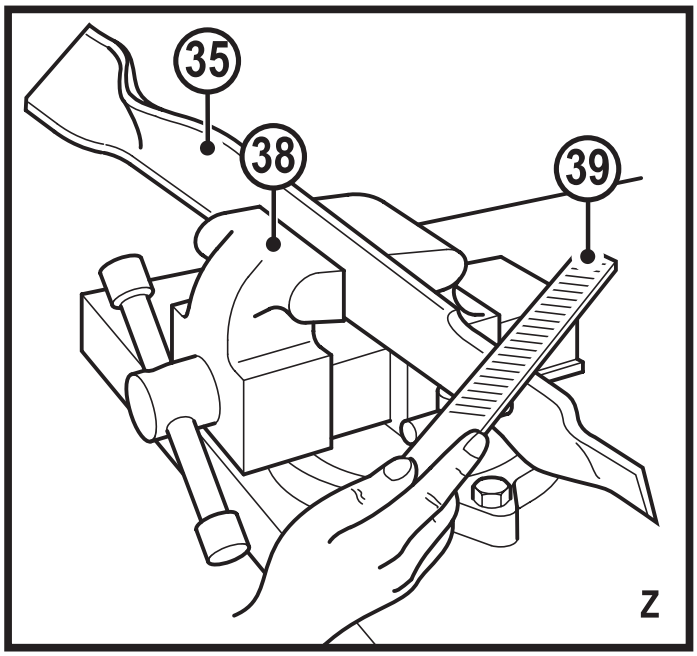
35
38
39
Z

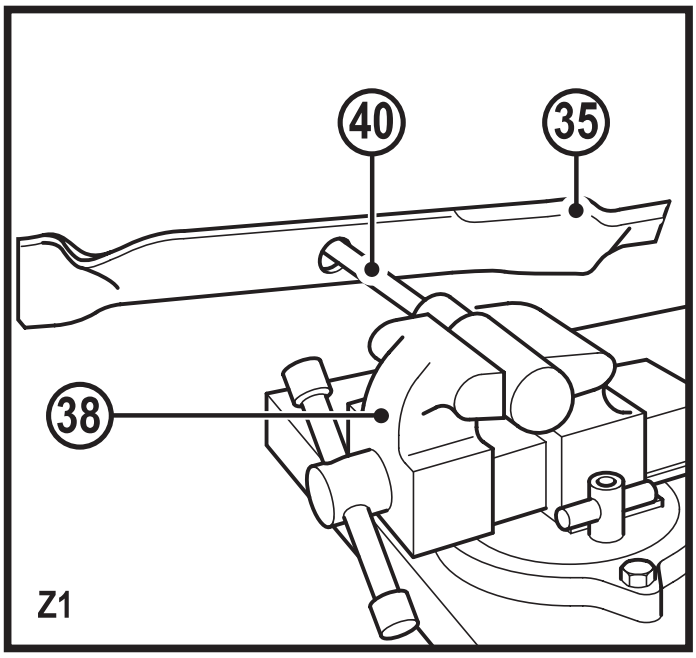
40
35
38
Z1

Uso previsto
Il tosaerba CLMA4820L2 Autosense BLACK+DECKER è stato progettato per tagliare l'erba. Questo elettroutensile è destinato esclusivamente all'uso individuale.

Istruzioni di Sicurezza

Avvertenza! Quando si usano elettroutensili cordless, osservare sempre le normali precauzioni di sicurezza per ridurre il rischio di incendio, scosse elettriche, lesioni personali e danni materiali.
Avvertenza! Osservare i regolamenti di sicurezza quando si usa l'elettroutensile. Per la propria incolumità e quella degli osservatori, leggere queste istruzioni prima di usare l'elettroutensile. Conservare le istruzioni in un luogo sicuro per utilizzo futuro.

- Leggere attentamente il presente manuale prima di usare l'elettroutensile.
- L'uso previsto è descritto nel presente manuale. Se questo elettroutensile viene usato con accessori o per usi diversi da quelli raccomandati nel presente manuale d'uso, si potrebbero verificare lesioni personali.
- Conservare il presente manuale per futura consultazione.

Utilizzo dell'elettroutensile

Prestare sempre attenzione quando si usa l'elettroutensile.

- Questo elettroutensile non è destinato all'uso da parte di ragazzi o persone inferme senza supervisione.
- Questo elettroutensile non deve essere usato come un giocattolo.
- Impedire a bambini o ad animali di avvicinarsi all'area di lavoro o di toccare l'elettroutensile o il filo di alimentazione.
- Prestare la massima attenzione quando si usa l'elettroutensile vicino ai bambini.
- Usare esclusivamente in un luogo asciutto. Evitare che l'elettroutensile si bagni.
- Non immergere l'elettroutensile in acqua.
- Non aprire il corpo dell'elettroutensile. Al suo interno non sono presenti parti riparabili.
- Evitare di impiegare questo elettroutensile in ambienti esposti al rischio di esplosione, ad esempio in presenza di liquidi, gas o polveri infiammabili.
- Per ridurre il rischio di danni a spine o fili, non tirare mai il filo per scollegare la spina da una presa.

Dopo l'uso

- Quando non viene usato, l'elettroutensile deve essere conservato in un luogo asciutto e ben ventilato, fuori dalla portata dei bambini.
- Gli elettroutensili riposti.non devono essere accessibili ai bambini.
- Se conservato o trasportato in un veicolo, l'elettroutensile deve essere riposto nel bagagliaio o legato per evitare che si sposti in caso di cambiamento repentino della velocità o della direzione di marcia.

Ispezione e riparazioni

- Prima dell'uso, verificare che l'elettroutensile non sia danneggiato e non presenti parti difettose. Controllare che siano presenti parti rotte, interruttori danneggiati o altre condizioni che potrebbero incidere sul suo funzionamento.
- Non usare l'elettroutensile se alcune parti sono danneggiate o difettose.
- Far riparare o sostituire le parti danneggiate o difettose da un tecnico autorizzato.

- Non tentare di smontare o sostituire delle parti, ad eccezione di quelle specificate nel presente manuale.
- Prestare attenzione durante la regolazione del tosaerba, per prevenire lo schiacciamento delle dita tra le lame/ parti in movimento e le parti fisse dell'elettroutensile.
- Quando si esegue la manutenzione delle lame, tenere presente che, anche se l'alimentazione elettrica è scollegata, le lame potrebbero comunque ruotare.

Precauzioni di sicurezza aggiuntive per i tosaerba

- Durante l'uso del tosaerba afferrare saldamente il manico con entrambe le mani.
- Se in qualsiasi momento dovesse essere necessario inclinare il tosaerba, tenere entrambe le mani nella posizione di lavoro mentre lo si inclina. Tenere entrambe le mani nella posizione di lavoro fino a quando il tosaerba è di nuovo appoggiato correttamente a terra.
- Non indossare auricolari della radio o di riproduttori di musica quando si usa il tosaerba.
- Non tentare mai di regolare l'altezza delle ruote con il motore acceso o quando la chiave di sicurezza si trova nell'alloggiamento dell'interruttore.
- Se il tosaerba si ferma, rilasciare la barra di sicurezza per spegnerlo, attendere che la lama si fermi e sfilare la chiave di sicurezza prima di tentare di sbloccare il condotto o di rimuovere qualsiasi oggetto da sotto la scocca.
- Tenere mani e piedi lontani dalla zona di taglio.
- Mantenere le lame affilate. Indossare sempre guanti protettivi quando si maneggia la lama del tosaerba.
- Se si utilizza il cesto raccoglierba, controllare di frequente che non sia usurato o danneggiato. Se è molto usurato, sostituirlo con uno nuovo per la propria sicurezza.
- Prestare la massima attenzione quando si procede in retromarcia o quando si tira il tosaerba verso sé stessi..
- Non mettere mani o piedi vicino o sotto al tosaerba. Tenersi sempre lontani dall'apertura dello scarico.
- Eliminare dalla zona dove deve essere usato il tosaerba, oggetti estranei, quali sassi, pezzi di legno, fili di ferro, giocattoli, ossa, ecc., che potrebbero essere lanciati dalla lama.
  Eventuali oggetti colpiti dalla lama potrebbero causare lesioni gravi alle persone. Tenersi dietro al manico quando il motore è acceso.
- Non usare il tosaerba a piedi scalzi o se si indossano sandali. Indossare sempre calzature robuste.
- Non tirare all'indietro il tosaerba, salvo che sia assolutamente necessario. Guardare sempre in basso e dietro di sé quando si cammina all'indietro.
- Non dirigere mai il materiale scaricato verso qualcuno. Evitare di scaricare il materiale contro un muro o un ostacolo. Il materiale potrebbe rimbalzare verso l'operatore. Rilasciare la barra di sicurezza per spegnere il tosaerba e fermare la lama quando si attraversano superfici con ghiaia.
- Non far funzionare il tosaerba se il cesto raccoglierba, la protezione dello scarico, quella posteriore o gli altri dispositivi protettivi di sicurezza non sono montati e non funzionano correttamente.

Controllare periodicamente tutte le protezioni e i dispositivi protettivi di sicurezza per accertarsi che siano in buone condizioni e che funzionino correttamente, svolgendo la funzione per la quale sono stati progettati. Sostituire le protezioni o gli altri dispositivi di sicurezza danneggiati prima di continuare a usare il tosaerba.

- Non lasciare mai incustodito un tosaerba acceso.. Sfilare sempre la chiave di sicurezza se il tosaerba deve essere lasciato incustodito.
- Rilasciare sempre la barra di sicurezza per spegnere il motore, attendere che la lama si fermi completamente e sfilare la chiave di sicurezza prima di pulire il tosaerba, di staccare il sacco raccoglierba, di sbloccare la protezione dello scarico, quando si lascia il tosaerba incustodito o prima di eseguire qualsiasi regolazione, riparazione o ispezione.
- Usare il tosaerba solo alla luce del sole o con una buona illuminazione artificiale, in modo che sia possibile vedere chiaramente dalla posizione di guida eventuali oggetti presenti lungo il percorso della lama.
- Non utilizzare il tosaerba se ci si trova sotto l'effetto di alcol o stupefacenti oppure se si è stanchi o ammalati. Rimanere sempre vigili, prestare attenzione alle proprie azioni e usare il buon senso.
- Evitare ambienti pericolosi. Non usare mai il tosaerba quando l'erba è umida o bagnata e sotto la pioggia. Mantenere sempre un buon equilibrio, camminare e non correre mai.
- Se il tosaerba comincia a vibrare in modo anomalo, rilasciare la barra di sicurezza, attendere che la lama si arresti, sfilare la chiave di sicurezza e verificare immediatamente a cosa è dovuta la vibrazione. Di solito le vibrazioni segnalano dei problemi; se si avvertono vibrazioni insolite, consultare la guida della Ricerca guasti.
- Indossare sempre occhiali e una mascherina idonei quando si usa il tosaerba.
- L'uso di accessori non raccomandati per l'impiego con questo tosaerba potrebbe essere pericoloso. Utilizzare esclusivamente accessori approvati da BLACK+DECKER.
- Non sporgersi mai quando si usa il tosaerba. Mantenere sempre un buon equilibrio quando si usa il tosaerba.
- Per tagliare l'erba lungo un pendio spostarsi trasversalmente e mai procedendo verticalmente in su e in giù. Prestare la massima attenzione quando si cambia direzione su un pendio.
- Fare attenzione a buche, solchi, sassi o ad altri oggetti nascosti. Un terreno irregolare può far scivolare o cadere. L'erba alta può nascondere ostacoli.
- Non tagliare l'erba quando è bagnata o lungo pendii molto ripidi. La perdita dell'equilibrio può far scivolare o cadere.
- Non tagliare l'erba vicino a pendii ripidi, fossati o terrapieni dove è facile perdere l'equilibrio.
- Lasciare che il tosaerba si raffreddi prima di riporlo.

Sicurezza altrui

- Questo elettroutensile non è destinato all'uso da parte di persone (compresi i bambini) con capacità fisiche, sensoriali o mentali ridotte, o prive di esperienza e conoscenze, salvo che non siano sottoposte a sorveglianza o ricevano istruzioni riguardo all'uso dell'apparecchio da parte di una persona responsabile della loro sicurezza.
- Controllare che i bambini non giochino con l'elettroutensile.

Rischi residui.

L'utilizzo dell'elettroutensile può comportare altri rischi non contemplati negli avvisi di sicurezza qui riportati. Tali rischi possono sorgere a seguito di un uso prolungato o improprio, ecc.
Pur osservando le norme di sicurezza e utilizzando dispositivi di protezione adeguati, certi rischi non possono essere evitati. Sono inclusi:

- Lesioni causate o subite a seguito del contatto con parti rotanti/in movimento.
- Lesioni causate o subite durante la sostituzione di parti, lame o accessori.
- Lesioni causate dall'impiego prolungato di un utensile. Quando si usa qualsiasi utensile per lunghi periodi, accertarsi di fare regolarmente delle pause.
- Menomazioni uditive.
- Rischi per la salute causati dall'aspirazione di polvere generata dall'utilizzo dell'elettroutensile (ad esempio quando si lavora con il legno, in modo particolare quello di quercia o faggio o l'MDF.)

Simboli di avvertenza

Sull'elettroutensile sono presenti i seguenti simboli, insieme al codice data:

Avvertenza! Leggere il manuale prima dell'utilizzo.

Non esporre l'elettroutensile alla pioggia o a un'umidità intensa.

Fare attenzione alle lame taglienti.
Sfilare sempre la chiave di sicurezza prima di pulire il tosaerba, di staccare il sacco raccoglierba, di sbloccare la protezione dello scarico, quando si lascia il tosaerba incustodito o prima di eseguire qualsiasi regolazione, riparazione o ispezione.

Fare attenzione agli oggetti lanciati in aria. Tenere gli osservatori lontani dalla zona di taglio.

Utilizzare protezioni oculari

Le lame continuano a girare dopo lo spegnimento del tosaerba.

Pressione sonora garantita in base alla direttiva 2000/14/CE.

Istruzioni di sicurezza aggiuntive per batterie e caricabatterie

Batterie

- Non tentare mai di aprire le batterie per qualsiasi motivo.
- Non lasciare che la batteria si bagni.
- Non esporre la batteria al calore.
- Non riporre in luoghi dove la temperatura potrebbe superare 40°C.
- Caricare solo a temperature ambiente comprese tra 10°C e 40°C.
- Caricare esclusivamente utilizzando il caricabatterie fornito con l'apparecchio/utensile. L'utilizzo del caricabatterie sbagliato potrebbe causare scosse elettriche o il surriscaldamento della batteria.
- Quando si smaltiscono le batterie, seguire le istruzioni riportate al capitolo "Protezione dell'ambiente".
- Non danneggiare/deformare la batteria forandola o colpendola per evitare il rischio di lesioni o di incendio.
- Non caricare le batterie danneggiate.
- In condizioni estreme, si potrebbe verificare la perdita di liquido dalle batterie. Se si nota la presenza di liquido sulle batterie, pulirle con attenzione con uno straccio. Evitare il contatto con l'epidermide.
- In caso di contatto con l'epidermide o gli occhi, seguire le istruzioni riportate di seguito.

Avvertenza! Il liquido della batteria può causare lesioni alle persone o danni alle cose. In caso di contatto con la pelle, risciacquare immediatamente con acqua. In caso di rossore, dolore o irritazione, rivolgersi immediatamente a un medico. In caso di contatto con gli occhi, risciacquarli immediatamente con acqua pulita e consultare un medico.

Non tentare di caricare delle batterie danneggiate.

Caricabatterie

L'alimentatore è stato progettato per una tensione specifica.

Controllare sempre che la tensione di rete corrisponda a quella indicata sulla targhetta dei dati tecnici..

Avvertenza! Non tentare mai di sostituire il caricabatterie con una normale spina elettrica.

- Usare il caricabatterie BLACK+DECKER solo per caricare la batteria nell'apparecchio/elettroutensile con il quale è stato fornito. Altre batterie potrebbero scoppiare causando lesioni alle persone e danni alle cose.
- Non tentare mai di caricare batterie non ricaricabili.
- In caso di danneggiamento del cavo di alimentazione, è necessario farlo riparare dal fabbricante o presso un centro assistenza BLACK+DECKER autorizzato in modo da evitare eventuali pericoli.
- Non lasciare che il caricabatterie si bagni.
- Non aprire il caricabatterie.
- Non collegare il caricabatterie a sonde.
- L'apparecchio/l'elettroutensile/la batteria devono essere lasciati in una zona ben ventilata durante la carica.

Il caricabatterie può solo essere usato all'interno.

Leggere il presente manuale d'uso prima dell'impiego.

Sicurezza elettrica

Il doppio isolamento di cui è provvisto il caricabatterie rende superfluo il cavo di messa a terra. Controllare sempre che la tensione di rete corrisponda a quella indicata sulla targhetta dei dati tecnici. Non tentare mai di sostituire il caricabatterie con una normale spina elettrica.

- In caso di danneggiamento del cavo di alimentazione, è necessario farlo riparare dal fabbricante o presso un centro assistenza BLACK+DECKER autorizzato in modo da evitare eventuali pericoli.

Carica della batteria (Fig. A)

La batteria deve essere caricata prima dell'impiego iniziale e quando non eroga una potenza sufficiente per lavori che prima era possibile eseguire facilmente.
Durante la carica, la batteria potrebbe riscaldarsi. Si tratta di un fatto normale che non indica che vi è un problema.

Avvertenza! Non ricaricare la batteria a temperature ambientali inferiori a 10°C o superiori a 40°C. La temperatura di ricarica consigliata è di circa 24°C.
Nota: il caricabatteria non carica una batteria se la temperatura della cella è inferiore a 10 °C o superiore a 40 °C.
La batteria deve essere lasciata nel caricabatterie, che incomincerà a caricare automaticamente quando la temperatura della cella aumenta o diminuisce.

- Collegare il caricabatterie ad una presa di corrente adatta prima di inserire il pacco batteria.
- Inserire il pacco batteria nel caricatore.

Il LED verde lampeggia mentre la ricarica è in corso.

Il completamento della carica è indicata dal LED verde rimane rimanenti. La confezione è completamente carico e può essere utilizzato in questo periodo o lasciato in carico

Avvertenza! Ricaricare le batterie scariche al più presto dopo l'uso, altrimenti la durata della batteria potrebbe diminuire notevolmente.

Diagnostica del caricabatterie

Questo caricabatterie è progettato per rilevare alcuni problemi che possono sorgere con i pacchi batteria o la fonte di alimentazione. I problemi sono indicati da un LED che lampeggia secondo schemi differenti.

Batteria guasta

Il caricabatterie in grado di rilevare una batteria scarica o danneggiata. Il LED rosso lampeggia secondo lo schema indicato sull'etichetta. Se compare questo schema di batteria guasta, non continuare a caricare la batteria. Restituirla presso un centro di servizio o un sito di raccolta per il riciclaggio

Ritardo pacco caldo/freddo

Quando il caricabatterie rileva una batteria troppo calda o troppo fredda avvia automaticamente la funzione di ritardo pacco caldo/freddo, sospendendo il caricamento finché la batteria non ha raggiunto la temperatura normale. In seguito, il caricabatterie passa automaticamente alla modalità Ricarica pacco. Questa funzione garantisce la massima durata della batteria. Il LED rosso lampeggia secondo lo schema indicato sull'etichetta quando viene rilevato un ritardo pacco caldo/freddo.

Batteria lasciata nel caricabatteria

Il caricabatteria e il battery pack possono essere lasciati collegati con il LED sempre acceso. Il caricabatterie manterrà il pacco batteria come nuovo e completamente carico.

Caratteristiche

Questo apparecchio presenta alcune o tutte le seguenti caratteristiche.

1. Scatola dell'interruttore
2. Barra di sicurezza
3. Manico superiore
4. Manico inferiore
5. Leve di bloccaggio manico superiore (2)
6. Leve di bloccaggio manico inferiore (2)
7. Leva di regolazione altezza di taglio
8. Sacco raccoglierba
9. Coperchio posteriore
10. Portello batteria
11. Vano di stoccaggio batteria
12. Manici per il trasporto
13. Dispositivo EdgeMax™

Installazione rimozione del pacco batteria (Figg. B e C)

- Premere il pulsante di rilascio del portello batteria (14) e tirare il coperchio del portello batteria (15) verso l'alto in modo da esporre il portello (10), come illustrato nella Figura B.
- Fare scorrere la batteria (16) nel portello batteria fino a quando è insediata a fondo e si avverte un clic (Figura C). Assicurarsi che il pacco batteria sia insediato a fondo e completamente bloccato in posizione.
- Chiudere il coperchio del portello batteria. Assicurarsi che il coperchio sia completamente bloccato prima di avviare il tosaerba.

Per rimuovere il pacco batteria (Fig. D)

- Aprire il coperchio del portello batteria (15).
- Premere il pulsante di rilascio della batteria (17) sul pacco batteria ed estrarre il pacco batteria dall'elettroutensile, come illustrato nella Figura D.

Stoccaggio della batteria

È possibile riporre una batteria aggiuntiva nel vano di stoccaggio batteria (11).

- Sollevare il coperchio del vano di stoccaggio batteria e fare scorrere la batteria all'interno del vano, come illustrato nella Figura E. La batteria all'interno di questo vano non aziona il rasaerba.
- Avvitare i morsetti a rilascio rapido del manico superiore (7) attraverso il manico inferiore e nei dadi dei morsetti (20). Dopo averli avvitati a metà, chiudere i morsetti a rilascio rapido del manico superiore (Fig. G). Se il collegamento tra il manico e i morsetti a rilascio rapido è troppo stretto o troppo lento, regolare la profondità dei morsetti stessi e chiuderli di nuovo fino a quando i denti si innestano completamente.

Assemblaggio

Avvertenza! Prima di assemblarlo, assicurarsi che l'elettroutensile sia spento e che la chiave di sicurezza e la batteria siano state rimosse.

Montaggio del manico inferiore (Fig. F)

- Sollevare il manico inferiore (4) in posizione assicurandosi che la freccia (18) sulla base del rasaerba con i numeri 1, 2, o 3 sulla base del manico(19) (parte aggiuntiva della Figura F).

Nota! Assicurarsi che ciascun lato del manico inferiore sia posizionato sullo stesso numero. Per azionare il rasaerba la freccia deve essere allineata con i numeri 1, 2 o 3.

- Chiudere le leve di regolazione dell'altezza del manico (7), come illustrato nella Figura F. Nel chiudere ciascuna leva assicurarsi che i denti siano innestati, come illustrato nella Figura G.
- Se il collegamento tra il manico e la leva è troppo stretto o troppo allentato, aprire la leva e regolare la profondità della leva stessa, ruotandola. Chiudere di nuovo la leva fino a quando i denti sono completamente serrati e ciascuna leva rimane saldamente chiusa.

Montaggio del manico superiore (Fig. H)

- Rimuovere le leve di bloccaggio del manico superiore (5), i dadi (20) e le rondelle (21) dal manico.
- Allineare i fori nella parte inferiore del manico superiore (3) con i fori nella parte superiore del manico inferiore (4).

Nota: assicurarsi che il cavo di alimentazione sia posizionato davanti a entrambi i manici. In caso contrario, il cavo potrebbe aggrovigliarsi e potrebbe risultare difficoltoso riporre il tosaerba (Fig. I).

- Dalla parte esterna del manico superiore (3), fare scorrere il bullone della leva attraverso i fori.
- Fare scorrere la rondella sopra al bullone della leva e assemblare l'intero gruppo con il dado, senza bloccarlo.
- Ruotare il manico superiore nella posizione di funzionamento.
- Chiudere la leva. Se la leva è troppo stretta o troppo lenta, aprire la leva e il dado per regolare il bloccaggio. Controllare le leve chiudendole. Le leve dovrebbero essere serrate a sufficienza i modo che i manici siano tenuti saldamente in posizione, ma essere abbastanza lente da poter essere chiuse completamente. Regolare aprendo la leva e ruotando il dado fino a quando i manici sono bloccati.

Fissaggio del cavo del motore (Fig. J)

Avvertenza: fissare il cavo in modo che non si allunghi e non rimanga schiacciato nei giunti dei manici durante l'uso o il ripiegamento. Ciò può provocare danni al cavo.

Il cavo del motore (22) deve essere fissato ai manici utilizzando i fermi fissacavo (23) già attaccati ai manici stessi.

- Mettere le mani nella posizione di lavoro (vedere la sezione "Montaggio dell'impugnatura inferiore").
- Fare passare il cavo sul davanti dei manici superiore e inferiore.
- Tirare indietro il fermo fissacavo.
- Fare scorrere il cavo sotto il fermo e assicurarsi che sia tenuto completamente in posizione dal fermo fissacavo.

Insaccamento

- Assicurarsi che l'accessorio di scarico laterale (27) (Fig. M) e l'inserto per pacciamatura (26) (Fig. L) siano rimossi dal tosaerba prima di eseguire l'insaccamento.
- Sollevare il coperchio del portello posteriore (9) e collocare il sacco raccoglierba (8) sul tosaerba in modo che i ganci del sacco (24) si appoggino sulle linguette (25), come illustrato nella Figura K, quindi abbassare il coperchio del portello posteriore.

Pacciamatura

- Assicurarsi che l'accessorio di scarico laterale (27) e il sacco raccoglierba (8) non siano attaccati..
- Sollevare il coperchio del portello posteriore (9) e fare scorrere l'inserto per pacciamatura (26) completamente all'interno del tosaerba, come illustrato nella Figura L.
- Prima di azionare il tosaerba, assicurarsi che il coperchio del portello posteriore si chiuda completamente.

Scarico laterale

- Assicurarsi che il sacco raccoglierba (8) non sia montato.
- Sollevare il deflettore posteriore (9) e fare scorrere l'inserto per pacciamatura (26) completamente all'interno del tosaerba, come illustrato nella Figura L.
- Sollevare il deflettore laterale (28) e agganciare l'accessorio di scarico laterale (27) sul tosaerba, come illustrato nella Figura M.
- Rilasciare il deflettore laterale e assicurarsi che l'accessorio sia fissato in posizione prima di avviare il tosaerba, come illustrato nella parte aggiuntiva della Figura M.

Funzionamento

Avvertenza! Lasciare che il tosaerba funzioni al suo ritmo. Non sovraccaricarlo.

Regolazione dell'altezza del manico (Fig. N)

- Aprire entrambe le leve di bloccaggio del manico (6).
- Regolare l'altezza del manico in modo che la freccia (18) sulla base del tosaerba sia allineata con i numeri 1, 2 o 3 sulla base del manico (19), assicurandosi che il manico sia posizionato sullo stesso numero su entrambi i lati del tosaerba.
- Chiudere entrambe le leve e assicurarsi che il manico sia bloccato saldamente.

Regolazione dell'altezza del tosaerba (Fig. O)

L'altezza di taglio viene regolata per mezzo della leva centrale di regolazione dell'altezza che permette di scegliere tra 7 posizioni diverse.

Nota: se non si è sicuri dell'altezza di taglio, iniziare a tagliare l'erba con la leva di regolazione dell'altezza (7) nella posizione 7 e abbassare l'altezza secondo la necessità, come illustrato nella Figura O.

Per impostare l'altezza di taglio procedere come segue:

- Estrarre la leva di regolazione dell'altezza del tosaerba dalla tacca di bloccaggio.
- Spostare la leva verso la parte posteriore dell'elettroutensile per abbassare l'altezza di taglio.
- Spostare la leva verso la parte anteriore dell'elettroutensile per aumentare l'altezza di taglio.
- Spingere la leva di regolazione dell'altezza in una delle 7 tacche di bloccaggio.

Chiave di sicurezza

Avvertenza! Per prevenire l'avvio accidentale o l'uso non autorizzato del proprio tosaerba cordless, nell'elettroutensile è stata incorporata una chiave di sicurezza (29). Il tosaerba viene completamente disabilitato quando la chiave di sicurezza viene rimossa dallo stesso.

Nota: la chiave di sicurezza presenta un foro al centro per consentire di riporla appendendola a un chiodo, fuori dalla portata dei bambini. Non legare la chiave al tosaerba.

- Inserire la chiave di sicurezza (29) nell'alloggiamento dell'interruttore fino a quando è inserita a fondo, come illustrato nella Figura P. A questo punto il tosaerba è operativo.
- Il tosaerba è dotato di una speciale scatola interruttore di accensione-spegnimento. Per azionare il tosaerba, premere il pulsante (30) sulla scatola interruttore (1), quindi tirare la barra di sicurezza (2) verso la barra del manico, come illustrato nella Figura Q.
- Per spegnere il tosaerba, rilasciare semplicemente la barra di sicurezza.

Avvertenza! Non tentare mai di bloccare un interruttore o la barra di sicurezza in posizione on (acceso).

Nota: una volta tornata nella posizione originale, la barra di sicurezza attiva il meccanismo di frenatura automatica. Il motore è frenato elettricamente e la lama del tosaerba smette di ruotare in 3 secondi o meno.

Sovraccarico del tosaerba

Per prevenire danni dovuti a condizioni di sovraccarico, non tentare di rimuovere troppa erba in una sola passata.. Rallentare la velocità di taglio oppure aumentare l'altezza di taglio.

Dispositivo EdgeMax™

Il dispositivo EdgeMax™ (13) consente di tagliare l'erba fino al bordo di un muro o di una recinzione (Fg. R).

Il dispositivo EdgeMax™ consente di tagliare con precisione l'erba fino al bordo del prato (Fig.. R1).

- Con il tosaerba parallelo al bordo del prato, spingere il tosaerba lungo tale bordo. Assicurarsi che il dispositivo EdgeMax™ sia leggermente sopra il bordo del prato (Fig. R1).

Nota: quando l'accessorio di scarico laterale è collegato il dispositivo EdgeMax™ può essere usato solo dalla parte destra del tosaerba.

Tecnologia Autosense™

La tecnologia Autosense™ determina lo spessore dell'erba e regola la potenza di conseguenza.. Quando l'erba più fitta, i tosaerba aumentano di potenza mentre con l'erba più rada la potenza si riduce, in modo da prolungare la vita utile della batteria ed estenderne la durata della carica.

Stoccaggio

Avvertenza! La lama rotante può causare lesioni gravi. Rilasciare la barra di sicurezza (2) per spegnere il tosaerba, sfilare la chiave di sicurezza e rimuovere la batteria prima di sollevare, trasportare o stoccare il tosaerba.. Stoccare in un luogo asciutto.

Avvertenza! Per evitare di rimanere schiacciati, mantenere le dita lontano dall'area tra i manici quando i manici vengono ripiegati.

Avvertenza! Assicurarsi che il cavo non si allunghi e non rimanga schiacciato nei giunti dei manici durante il ripiegamento. Ciò può provocare danni al cavo.

Il manico del tosaerba può essere facilmente ripiegato per essere stoccato in modo rapido e comodo.

- Tenendo stretto il manico, aprire le leve di regolazione del manico inferiore (6) senza rimuoverle e ripiegare il manico nella parte anteriore del tosaerba, come illustrato nella Figura S.
- Aprire le leve di regolazione del manico superiore (5) senza rimuoverle e ripiegare il manico superiore (3) indietro, facendolo passare sopra al manico inferiore (4), come illustrato nella Figura T.
- Il tosaerba deve essere compattato, come illustrato nella Figura U.

Trasporto del tosaerba

- Il tosaerba può essere trasportato utilizzando i pratici manici per il trasporto (12), come illustrato nella Figura V. **NON** tentare di sollevare il tosaerba afferrando il manico superiore (3) o il manico inferiore (4).

Consigli per il taglio dell'erba

Avvertenza! Ispezionare sempre la zona dove deve essere usato il tosaerba ed eliminare pietre, bastoncini, fili di ferro, ossa e qualsiasi altro detrito che potrebbe essere lanciato dalla lama mentre ruota.
Avvertenza! Sui pendii, tagliare l'erba trasversalmente e mai procedendo verticalmente in su e in giù. Prestare la massima attenzione quando si cambia direzione su un pendio. Non tagliare l'erba su pendii molto ripidi. Mantenersi sempre in equilibrio.

- Rilasciare la barra di sicurezza per spegnere il tosaerba quando si attraversano zone coperte di ghiaia (la lama che ruota potrebbe lanciare il pietrisco).
- Regolare il tosaerba all'altezza di taglio più alta quando si falcia su terreni secchi o con erbacce alte. Se si taglia troppa erba in una sola passata, il motore si può sovraccaricare, arrestando il tosaerba. Consultare la guida della Ricerca guasti.
- Se nella stagione di crescita rapida dell'erba si usa il sacco raccoglierba (8), l'erba potrebbe intasare l'apertura di scarico. Rilasciare la barra di sicurezza per spegnere il tosaerba e sfilare la chiave di sicurezza. Rimuovere il cesto raccoglierba e scrollare lo sfalcio verso la parte posteriore del sacco. Pulire via anche sfalcio e detriti che possono essersi accumulati attorno all'apertura di scarico. Sostituire il cesto raccoglierba.
- Se il tosaerba dovesse iniziare a vibrare in modo anomalo, rilasciare la barra di sicurezza per spegnere il tosaerba e sfilare la chiave di sicurezza. Verificare immediatamente quale possa essere la causa. Una vibrazione segnala la presenza di problemi. Non far funzionare il tosaerba fino a quando non è stato eseguito un controllo di manutenzione. Consultare la guida della Ricerca guasti nel manuale.
- Rilasciare sempre la barra di sicurezza per spegnere il tosaerba e sfilare la chiave di sicurezza quando lo si lascia incustodito anche per un breve periodo di tempo.

Consigli per un utilizzo ottimale:

- Ridurre la velocità nelle zone in cui l'erba è particolarmente alta o fitta.
- Evitare di tagliare l'erba bagnata dalla pioggia o dalla rugiada.
- Tagliare l'erba frequentemente, in modo particolare durante i periodi di crescita rapida.

Nota: si raccomanda di ricaricare il tosaerba dopo l'uso, per prolungare la vita utile della batteria. Una ricarica frequente non danneggia la batteria e assicura che sarà completamente carica e pronta per l'impiego successivo. Riporre una batteria non completamente carica riduce la sua vita utile.

Rimozione e installazione della lama

Avvertenza! Al momento di riassemblare il gruppo lama, assicurarsi che siano installate correttamente tutte le parti, come descritto sotto.
Un assemblaggio scorretto della lama o di altre parti del gruppo lama potrebbe causare lesioni gravi.

Avvertenza! Rilasciare la barra di sicurezza per spegnere il tosaerba, attendere che la lama si fermi e rimuovere la chiave di sicurezza e lil pacco batteria.

- Tagliare un pezzo di legno 2x4 (31) (lungo 610 mm) per impedire che la lama ruoti quando si rimuove il bullone (32).
- Indossare guanti e occhiali di protezione idonei.
- Girare di lato il tosaerba. Fare attenzione ai fili della lama. Posizionare il pezzo di legno e svitare il bullone utilizzando una chiave da 1/2" (33), come illustrato nella Figura W.
- Rimuovere il bullone e la rondella (34) ed estrarre la lama (35), come illustrato nella Figura X. La ventola (36) non deve essere rimossa. Esaminare tutti i pezzi per controllare che non siano danneggiati e sostituirli se necessario.
- La lama può essere collegata alla ventola in una sola direzione. Per il riassemblaggio, allineare il foro a forma di "d" della lama con il piolo a forma di "d" della ventola, assicurandosi che la scritta sulla lama sia rivolta verso l'esterno rispetto al tosaerba.
- Per serrare la lama saldamente, posizionare il pezzo di legno come illustrato nella Figura Y, in modo da evitare che la lama ruoti. Fare scorrere il bullone attraverso la rondella e avvitarlo in posizione. Serrare con la chiave.

Affilatura della lama

Mantenere affilata la lama per ottenere le migliori prestazioni del tosaerba.. Una lama spuntata non taglia nettamente l'erba. Indossare occhiali di protezione idonei quando si smonta, si affila e si rimonta una lama. Assicurarsi che la chiave di sicurezza e il pacco batteria siano rimossi.
In circostanze normali, è di solito sufficiente affilare la lama due volte durante la stagione di taglio. La sabbia spunta rapidamente la lama.. Se il prato tagliato si trova su un terreno sabbioso, può essere necessario affilare la lama più di frequente..
Nota: sostituire immediatamente la lama piegata o danneggiata.
Durante l'affilatura della lama:

- Verificare che la lama rimanga bilanciata.
- Affilare la lama in base all'angolo di taglio originale.
- Affilare i fili su entrambe le estremità della lama, asportando quantitativi pari di materiale da entrambe le estremità.

Affilatura della lama in una morsa (Fig. Z)

- Prima di rimuovere la lama, assicurarsi che la barra di sicurezza sia stata rilasciata, che la lama si sia fermata e che la chiave di sicurezza e il pacco batteria siano stati rimossi.
- Rimuovere la lama dal tosaerba (vedere le istruzioni per la rimozione e installazione della lama).
- Bloccare la lama (35) in una morsa (38).
- Indossare occhiali e guanti di protezione idonei e prestare attenzione a non tagliarsi. Limare con attenzione i fili della lama con una lima sottile (39) o con una pietra per affilare, conservando il filo originale. Verificare che la lama sia bilanciata (vedere le istruzioni per il bilanciamento della lama). Sostituire la lama sul tosaerba e serrarla saldamente.

Bilanciamento della lama (Fig. Z1)
Verificare il bilanciamento della lama (35) posizionando il foro centrale della lama su un chiodo o un cacciavite a stelo tondo (40), con la lama bloccata orizzontalmente in una morsa (38). Se una delle estremità della lama ruota pendendo verso il basso, limare lungo il bordo tagliente di tale estremità. La lama è bilanciata se nessuna delle due estremità cade.

Lubrificazione
La lubrificazione non è necessaria. Non oliare le ruote dato che sono dotate di superfici portanti in plastica che non richiedono lubrificazione.

Pulizia
Rilasciare la barra di sicurezza (2) per spegnere il tosaerba, attendere che la lama si fermi e sfilare la chiave di sicurezza. Per pulire il tosaerba, utilizzare solamente sapone neutro e un panno umido. Pulire via l'eventuale sfalcio accumulatosi sulla parte inferiore della scocca del tosaerba. Dopo vari impieghi, controllare che tutti gli elementi di fissaggio in vista siano ben saldi.

Prevenzione della corrosione
I fertilizzanti e gli altri prodotti chimici usati in giardino contengono sostanze che velocizzano notevolmente la corrosione dei metalli. Se si taglia l'erba in zone dove sono stati usati fertilizzanti o prodotti chimici, il tosaerba deve essere pulito subito dopo l'impiego nel modo seguente: Rilasciare la barra di sicurezza (2) per spegnere il tosaerba e sfilare la chiave di sicurezza e la batteria. Strofinare tutte le parti esposte con un panno umido.

Manutenzione
Questo elettroutensile BLACK+DECKER con o senza filo è stato progettato per funzionare a lungo con una manutenzione minima. Per ottenere prestazioni sempre soddisfacenti occorre avere cura dell'elettroutensile e sottoporlo a pulizia periodica.
Il caricabatterie non richiede nessuna manutenzione, salvo una regolare pulitura.
Avvertenza! Prima di eseguire interventi di manutenzione su elettroutensili con o senza filo procedere come descritto di seguito.

- Spegnere e scollegare l'elettroutensile dalla presa di corrente.
- Oppure scaricare completamente la batteria, se è di tipo integrale, quindi spegnerlo.
- Scollegare il caricabatterie prima di pulirlo. Il caricabatterie non richiede nessuna manutenzione, salvo una regolare pulitura.
- Pulire regolarmente le prese di ventilazione dell'elettroutensile e del caricabatterie con un pennello o con un panno morbido e asciutto.
- Il vano del motore deve essere pulito regolarmente con un panno umido. Non usare materiali abrasivi o detergenti a base di solventi.
- Usare regolarmente un raschietto non affilato per eliminare erba e sporcizia dalla parte inferiore della protezione.

Ricerca guasti
Se l'elettroutensile non dovesse funzionare correttamente, seguire le istruzioni riportate di seguito. Nel caso in cui non sia comunque possibile risolvere il problema, rivolgersi al tecnico BLACK+DECKER di zona.
Avvertenza! Prima di continuare, rilasciare la barra di sicurezza per spegnere il tosaerba, attendere fino a quando la lama si ferma e sfilare la chiave di sicurezza.

Problema	Eventuale soluzione
Il tosaerba non funziona quando la barra di sicurezza è attivata.	Controllare che la chiave di sicurezza sia stata inserita e che sia insediata a fondo e che il pulsante di sicurezza sia totalmente premuto prima di spostare la barra di sicurezza.
	Rilasciare la barra di sicurezza per spegnere il tosaerba. Rimuovere la chiave di sicurezza e il pacco batteria, capovolgere il tosaerba e controllare che la lama possa ruotare liberamente.
	La batteria è stata ricaricata completamente? Collegare il caricabatterie alla presa di corrente e attendere che la spia verde si accenda.
Il motore si spegne durante la falciatura.	Rilasciare la barra di sicurezza per spegnere il tosaerba. Rimuovere la chiave di sicurezza e il pacco batteria. Capovolgere il tosaerba e controllare che la lama possa ruotare liberamente.
	Regolare l'altezza di taglio delle ruote sulla posizione più alta e avviare il tosaerba.
	Controllare che nella sede della batteria non siano presenti impurità e che la batteria sia collegata correttamente.
	La batteria è stata ricaricata completamente? Premere il pulsante dello stato di carica.
	Evitare di sovraccaricare il tosaerba. Rallentare la velocità di taglio oppure aumentare l'altezza di taglio.
Il tosaerba funziona, ma il taglio non è soddisfacente, oppure non riesce a tagliare l'intero prato.	La batteria è stata ricaricata completamente? Premere il pulsante dello stato di carica.
	Rilasciare la barra di sicurezza per spegnere il tosaerba. Rimuovere la chiave di sicurezza e il pacco batteria. Capovolgere il tosaerba e controllare: ◆ l'affilatura della lama (mantenere la lama ben affilata); ◆ che la scocca e il condotto di scarico non siano intasati.
	Le ruote possono essere state regolate a un'altezza troppo bassa per le condizioni dell'erba. Aumentare l'altezza di taglio.
Il tosaerba è troppo duro da spingere.	Rilasciare la barra di sicurezza per spegnere il tosaerba. Estrarre la chiave di sicurezza e il pacco batteria. Aumentare l'altezza di taglio per ridurre la resistenza della scocca sull'erba. Controllare che ogni ruota giri liberamente.

Problema	Eventuale soluzione
Il tosaerba fa rumore e vibra in modo anomalo.	Rilasciare la barra di sicurezza per spegnere il tosaerba. Estrarre la chiave di sicurezza e il pacco batteria. Girare di lato il tosaerba e controllare la lama per verificare che non si sia piegata o danneggiata. Se la lama è danneggiata, sostituirla con una di ricambio BLACK+DECKER. Se la parte inferiore della scocca è danneggiata, portare il tosaerba presso un centro assistenza BLACK+DECKER autorizzato.
	Se non vi sono danni visibili sulla lama e il tosaerba continua a vibrare: ◆ Rilasciare la barra di sicurezza per spegnere il tosaerba. ◆ Estrarre la chiave di sicurezza e il pacco batteria.. ◆ Disassemblare l'intero gruppo lama, come descritto nella sezione "Rimozione e installazione della lama". ◆ Rimuovere gli eventuali detriti presenti e pulire tutti i pezzi. ◆ Sostituire ciascun pezzo, come descritto nella sezione "Rimozione e installazione della lama".
	Se il tosaerba continua a vibrare, portarlo presso un centro di assistenza BLACK+DECKER autorizzato.
Il LED del caricabatterie non si accendono	Controllare la connessione.
	Sostituire il caricabatterie.
Il tosaerba non raccoglie lo sfalcio nel sacco.	Condotto intasato. Rilasciare la barra di sicurezza per spegnere il tosaerba. Estrarre la chiave di sicurezza e il pacco batteria. Eliminare lo sfalcio dal condotto.
	Sollevare l'altezza di taglio delle ruote per accorciare la lunghezza del taglio.
	Sacco pieno. Svuotare il sacco più frequentemente.

Protezione dell'ambiente

Raccolta differenziata. I prodotti e le batterie contrassegnati con questo simbolo devono essere smaltiti con i rifiuti domestici normali.

I prodotti e le batterie contengono materiali che possono essere recuperati o riciclati riducendo la richiesta di materie prime. Riciclare i prodotti elettrici e le batterie secondo le disposizioni locali. Ulteriori informazioni sono disponibili all'indirizzo www.2helpU.com

Dati tecnici

		CLMA4820L2
Tensione in ingresso	V_{DC}	36V
Velocità in assenza di carico	min^{-1}	2900
Peso	kg	peso netto 21,24 kg; peso lordo 25,95 kg
Batteria		90624732
Tensione	V_{DC}	36 V
Capacità	A/h	2 Ah
Tipo		Agli ioni di litio
Caricabatteria		90616337-01
Tensione in ingresso	V_{AC}	230V
Tensione erogata	V_{DC}	36V
Corrente	mA	1350 mA o 1,35 A
Tempo di carica approssimativo	h	90 min

Valore vibrazione misurata su braccio/mano:
= < 0,5 m/s^2 , incertezza (K) = 1,5 m/s^2.

L_{PA} (pressione sonora) 80 dB(A)
incertezza (K) = 3 dB(A)

Dichiarazione di conformità CE

DIRETTIVA MACCHINE
DIRETTIVA SULLA RUMOROSITÀ ESTERNA

CE

Tosaerba CLMA4820L2 Autosense

Black & Decker dichiara che i prodotti descritti al paragrafo "Dati tecnici" sono conformi alle seguenti norme:

2006/42/EC, EN 60335-1, EN 60335-2-77:2010

2000/14/CE, Tosaerba, L < 50cm, Allegato VI,

DEKRA Certification B.V., Utrechtseweg 310, ED Arnhem
Paesi Bassi
ID ente notificato n.: 0344

Livello di potenza acustica in base alla norma 2000/14/CE (Articolo 12, Allegato III, L ≤ 50 cm):
L_{WA} (pressione sonora misurata) 93 dB(A)
incertezza (K) = 3 dB(A)
L_{WA} (pressione sonora garantita) 96 dB(A)

Questi prodotti sono conformi alla Direttiva 2004/108/CE e 2011/65/UE. Per ulteriori informazioni contattare Black & Decker al seguente indirizzo oppure consultare l'ultima di copertina del manuale.
Il sottoscritto è responsabile della redazione di questo documento tecnico e rilascia questa dichiarazione per conto di Black & Decker.

R. Laverick
Direttore tecnico
Black & Decker Europe, 210 Bath Road, Slough,
Berkshire, SL1 3YD
Regno Unito
09/09/2015

Garanzia

Black & Decker è sicura della qualità dei propri prodotti e offre ai consumatori una garanzia di 24 mesi dalla data di acquisto. Il presente certificato di garanzia è complementare ai diritti legali e non li pregiudica in alcun modo. La garanzia è valida sui territori degli stati membri dell'Unione Europea o dell'EFTA (Associazione europea di libero scambio).

Per attivare la garanzia, il reclamo deve essere effettuato in accordo con i Termini e Condizioni Black & Decker e sarà necessario presentare la prova di acquisto al venditore o all'agente di riparazione autorizzato. I Termini e condizioni della garanzia Black & Decker di 2 anni e la sede dell'agente di riparazione autorizzato più vicino sono consultabili su Internet all'indirizzo www.2helpU.com, o contattando l'ufficio Black & Decker di zona all'indirizzo indicato in questo manuale.

Visitare il nostro sito www.blackanddecker.co.uk per registrare il nuovo prodotto Black & Decker e ricevere gli aggiornamenti sui nuovi prodotti e le offerte speciali.

België/Belgique/Luxembourg www.blackanddecker.be enduser.be@sbdinc.com	Stanley Black & Decker Belgium BVBA Egide Walschaertsstraat 16 2800 Mechelen	Tel. NL Tel. FR Fax.	+32 15 47 37 65 +32 15 47 37 66 +32 15 47 37 99
Danmark	Black & Decker Roskildevej 22 2620 Albertslund	kundeservice.dk@sbdinc.com www.blackanddecker.dk	
Deutschland www.blackanddecker.de infobfge@sdbinc.com	Stanley Black & Decker Deutschland Gmbh Black & Decker Str. 40, D - 65510 Idstein	Tel. Fax	06126 21-0 06126 21-2980
Ελλάδα www.blackanddecker.gr greece.service@sbdinc.com **SERVICE:**	Stanley Black & Decker (ΕΛΛΑΣ) Ε.Π.Ε ΓΡΑΦΕΙΑ:Στράβωνος 7 & Βουλιαγμένης 166 74 Γλυφάδα - Αθήνα Ημερος Τόπος 2 -Χάνι Αδάμ 193 00 Ασπρόπυργος - Αθήνα	Τηλ. Φαξ Τηλ. Service Φαξ	210-8981616 210-8983570 210-8985208 210-5597598
España www.blackanddecker.es respuesta.posventa@sbdinc.co	Stanley Black & Decker Ibérica, S.C.A. Parc de Negocis “Mas Blau” Edificio Muntadas, c/Bergadá, 1, Of. A6 08820 El Prat de Llobregat (Barcelona)	Tel. Fax	934 797 400 934 797 419
France www.blackanddecker.fr	Black & Decker (France) S.A.S. 5 allée des Hêtres B.P. 30084 69579 Limonest Cédex	Tel. Fax	04 72 20 39 20 04 72 20 39 00
Helvetia www.blackanddecker.ch service@rofoag.ch	ROFO AG Gewerbezone Seeblick 3213 Kleinbösingen	Tel. Fax	026-6749393 026-6749394
Italia www.blackanddecker.it service.italia@sbdinc.com	Stanley Black & Decker Italia Via Energypark 6 20871 Vimercante (MB)	Tel. Fax Numero verde	039-9590200 039-9590313 800-213935
Nederland www.blackanddecker.nl enduser.nl@sbdinc.com	Stanley Black & Decker Netherlands BV Holtum Noordweg 35, 6121 RE BORN Postbus 83, 6120 AB BORN	Tel. Fax	+31 164 283 065 +31 164 283 200
Norge	Black & Decker Postboks 4613, Nydalen 0405 Oslo	kundeservice.no@sbdinc.com www.blackanddecker.no	
Österreich www.blackanddecker.at service.austria@sbdinc.com	Stanley Black & Decker Austria GmbH Oberlaaerstraße 248, A-1230 Wien	Tel. Fax	01 66116-0 01 66116-614
Portugal www.blackanddecker.pt resposta.posvenda@sbdinc.com	Black & Decker Limited SARL Quinta da Fonte - Edifício Q55 D. Diniz Rua dos Malhões, 2 e 2A - Piso 2 Esquerdo 2770 - 071 Paço de Arcos	Tel. Fax	214667500 214667580
Suomi	Black & Decker PL47 00521, Helsinki	asiakaspalvelu.fi@sbdinc.com www.blackanddecker.fi	
Sverige	Black & Decker AB Box 94, 431 22 Mölndal	kundservice.se@sbdinc.com www.blackanddecker.se	
Türkiye www.blackanddecker.com.tr	KALE Hırdavat ve Makina A.Ş. Defterdar Mah. Savaklar Cad. No:15 Edirnekapı / Eyüp / İstanbul 34050	Tel. Fax.	0212 533 52 55 0212 533 10 05
United Kingdom & **Republic Of Ireland** www.blackanddecker.co.uk emeaservice@sbdinc.com	Black & Decker 210 Bath Road Slough, Berkshire SL1 3YD	Tel. Fax	01753 511234 01753 512365
Middle East & Africa www.blackanddecker.ae service.mea@sbdinc.com	Black & Decker P.O.Box - 17164 Jebel Ali Free Zone (South), Dubai, UAE	Tel. Fax	+971 4 8863030 +971 4 8863333